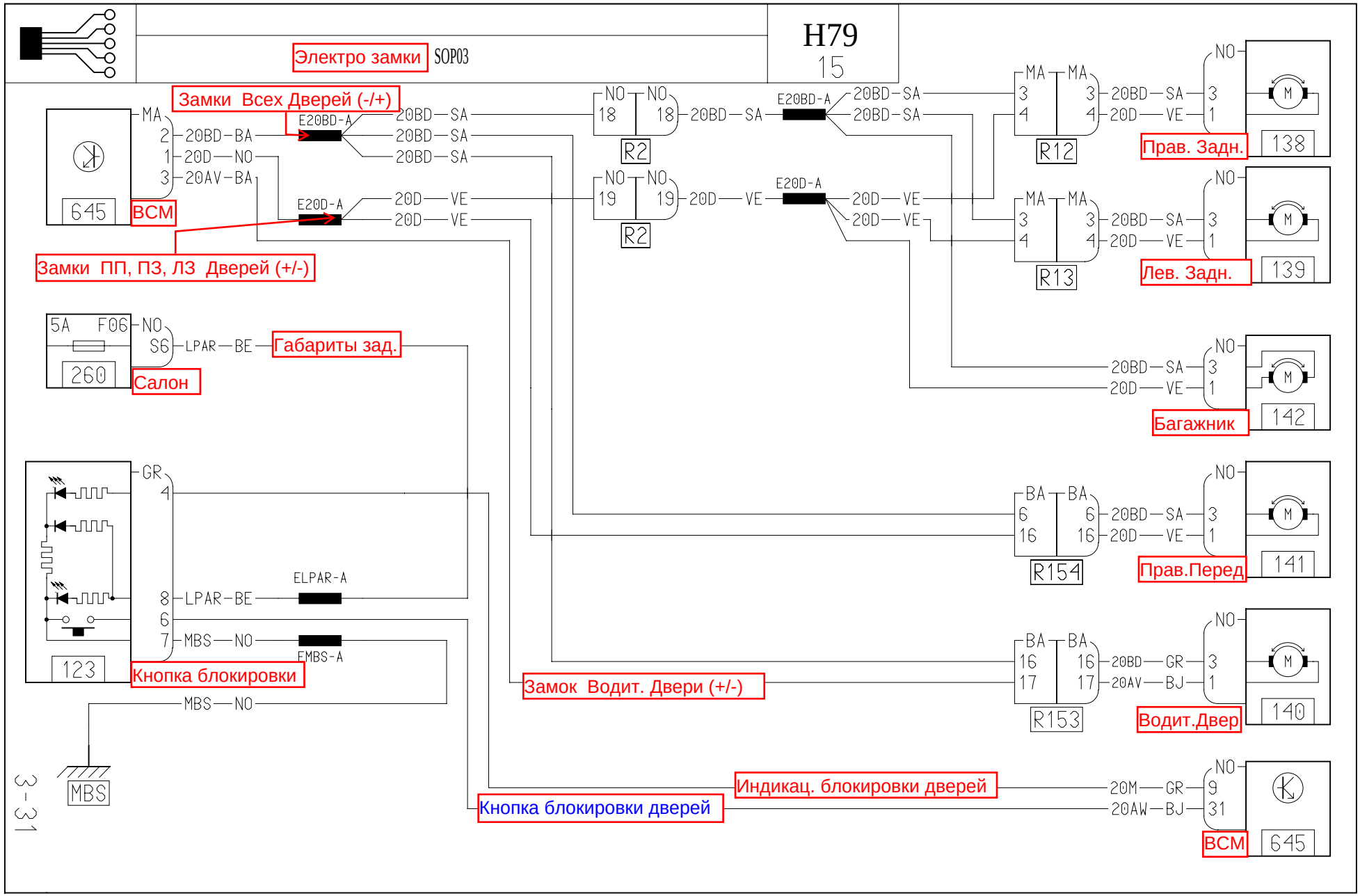
Электро замки
SOP03
H79
15
Замки Всех Дверей (-/+)
Замки ПП, ПЗ, ЛЗ Дверей (+/-)
645
ВСМ
MA
2
1
3
20BD—BA
20D—NO
20AV—BA
E20BD-A
E20D-A
20BD—SA
20D—VE
NO
18
19
R2
R12
R13
R154
R153
Прав. Задн.
138
Лев. Задн.
139
Багажник
142
Прав.Перед
141
Водит.Двер
140
5A
F06
260
Салон
S6
LPAR—BE
Габариты зад.
GR
4
8
6
7
MBS—NO
ELPAR-A
EMBS-A
123
Кнопка блокировки
MBS
Замок Водит. Двери (+/-)
Индикац. блокировки дверей
Кнопка блокировки дверей
BA
16
17
20BD—GR
20AV—BJ
20M—GR
20AW—BJ
9
31
M
3-31